PROJEKTO PAVADINIMAS:	**PLIKIŲ BENDRUOMENĖS NAMAI. KLAIPĖDOS R. SAV., PLIKIAI, KLAIPĖDOS G. 12, KAPITALINIO REMONTO IR TVARKYBOS DARBŲ (RESTAURAVIMO, REMONTO) PROJEKTAS**
OBJEKTAS:	PLIKIŲ SENELIŲ PRIEGLAUDOS STATINIŲ KOMPLEKSO NAMAS (Unikalus objekto kodas 31122)
STATYTOJAS:	PLIKIŲ KAIMO BENDRUOMENĖ
STATINIO ADRESAS:	Klaipėdos r. sav., Plikiai, Klaipėdos g. 12,
STATINIO KATEGORIJA:	YPATINGASIS
STATYBOS RŪŠIS:	KAPITALINIS REMONTAS
PROJEKTAVIMO ETAPAS:	TECHNINIS PROJEKTAS
DALIS:	**APSAUGINĖ SIGNALIZACIJA (AS)**
LAIDA:	0
BYLOS (TOMO) ŽYMUO:	P31-191128-TP-AS

MB "BALTAS VARNAS"
+37061595990, violeta@whitecrow.lt

Direktorė		Violeta Konkovskienė
Projekto vadovas (A1458, NKPA 0188)		Vaidas Grinčelaitis
Projekto dalies vadovas (31642)		Andrius Mauruča

2021 VILNIUS

BYLOS SUDĖTIES ŽINIARAŠTIS

DOKUMENTO ŽYMUO	LAPŲ SK.	LAIDA	DOKUMENTO PAVADINIMAS	PASTABOS
TEKSTINIAI DOKUMENTAI:				
P31-191128-TP-AS.PSŽ	1	0	PROJEKTO SUDĖTIES ŽINIARAŠTIS	
P31-191128-TP-AS.BSŽ	1	0	BYLOS SUDĖTIES ŽINIARAŠTIS	
P31-191128-TP-AS.AR	3	0	AIŠKINAMASIS RAŠTAS	
P31-191128-TP-AS.TS	8	0	TECHNINĖS SPECIFIKACIJOS	
P31-191128-TP-AS.SŽ	1	0	SĄNAUDŲ KIEKIŲ ŽINIARAŠTIS	
BRĖŽINIAI:				
P31-191128-TP-AS.B-01	1	0	1 AUKŠTO PLANAS M1:100 APSAUGINĖS SIGNALIZACIJOS SISTEMA	
P31-191128-TP-AS.B-02	1	0	2 AUKŠTO PLANAS M1:100 APSAUGINĖS SIGNALIZACIJOS SISTEMA	
P31-191128-TP-AS.B-03	1	0	PASTOGĖS PLANAS M1:100 APSAUGINĖS SIGNALIZACIJOS SISTEMA	
P31-191128-TP-AS.B-04	1	0	APSAUGINĖ SIGNALIZACIJA. PRINCIPINĖ SCHEMA	
P31-191128-TP-AS.B-05	1	0	VIDEO SISTEMA. PRINCIPINĖ SCHEMA	

0	2021 06	Statybos leidimui, konkursui, statybai.	
Laida	Išleidimo data	Laidos statusas. Keitimo priežastis.	
Kval. Patv. Dok. Nr.	MB „BALTAS VARNAS“ +370 615 95990, violeta@whitecrow.lt	Statinio projekto pavadinimas	
A1458	PV	V. Grinčelaitis	Plikių bendruomenės namai. Klaipėdos r. sav., Plikiai, Klaipėdos g. 12, kapitalinio remonto ir tvarkybos darbų (restauravimo, remonto) projektas
Kval. Patv. Dok. Nr.	elgrid		Dokumento pavadinimas / Laida
31642	PDV	A. Mauruča	BYLOS SUDĖTIES ŽINIARAŠTIS / 0
LT	Statytojas (Užsakovas) „Plikių kaimo bendruomenė“	Dokumento žymuo P31-191128-TP-AS.BSŽ	Lapas: 1 / Lapų: 1

1. BENDROJI INFORMACIJA

Aiškinamajame rašte pateikiami sprendinių duomenys ir pagrindžiami bei paaiškinami parengti projektiniai sprendiniai. Apsaugos signalizacijos dalį sudaro įsibrovimo signalizacijos sistema.

Techninis projektas atliktas imant apytiksles, dažniausiai naudojamų įrenginių technines charakteristikas.

Visi darbai, kurie gali būti pagrįstai laikomi būtinais instaliavimo darbų užbaigimui ir tinkamam sistemų eksploatavimui, turi būti privalomi atlikti, nepriklausomai nuo to, ar jie yra parodyti brėžiniuose arba apibūdinti šiame dokumente ar ne.

Galimi konkurso dalyviai turi įsivertinti įvairias pagalbines instaliacines medžiagas ir priedus taip pat ir darbus, susijusius su įrangos instaliacija.

1.1. Normatyvinių dokumentų sąrašas

LR Statybos įstatymas ir kiti įstatymai, reglamentuojantys statinio saugos ir paskirties reikalavimus, kiti teisės aktai, teritorijų planavimo ir normatyviniai statybos techniniai dokumentai bei normatyviniai statinio saugos ir paskirties dokumentai;

- ✓ STR 1.04.04:2017 „Statinio projektavimas, projekto ekspertizė“. (Galiojanti suvestinė redakcija nuo 2019-01-01)
- ✓ STR 2.02.02:2004 „Visuomeninės paskirties statiniai“. (Galiojanti suvestinė redakcija nuo 2016-06-29)
- ✓ Elektros linijų ir instaliacijos įrengimo taisyklės. 2011 m. (Galiojanti suvestinė redakcija nuo 2020-01-01)
- ✓ Elektroninių ryšių infrastruktūros įrengimo, žymėjimo, priežiūros ir naudojimo taisyklės 2011m. spalio 14 d. (Galiojanti suvestinė redakcija nuo 2017-01-13)
- ✓ “Gaisrinės saugos pagrindiniai reikalavimai”. (Galiojanti suvestinė redakcija nuo 2016-03-03)
- ✓ EN50174-1 "Kabelinių sistemų instaliavimas, specifikacijos ir kokybės užtikrinimas";
- ✓ Kabelinių sistemų instaliavimo planavimas ir atlikimas EN50174-2, EN50174-3.
- ✓ Instaliacijos kabeliniams kanalams, vamzdynams ir pan. - EN50085, EN50086, EN61537;
- ✓ Instaliuotos kabelinės sistemos testavimas EN50346;
- ✓ Informacinių technologijų įrangos potencialai ir žeminimas - EN50310;

1.2. Gautos užduotys ir duomenys

Projektas parengtas remiantis Užsakovo pateikta projektine užduotimi.

1.3. Projekto rengimui naudota programinė įranga:

- ✓ Windows 10 Pro, Product ID: 00330-800000-00000-AA566
- ✓ Apache OpenOffice 4.1.2 - laisvųjų ir atvirųjų raštinės programų rinkinys
- ✓ BricsCAD Classic, licenzijos numeris 4456-6604-0016-83909-7846

1.4. Projektinių sprendimų techniniai rodikliai

- ✓ Pastato (patalpų) plotas su įrengtomis apsaugos signalizacijos sistema: 263 m²
- ✓ Daviklių skaičius – 12 vnt.
- ✓ Video kameros – 11 vnt.

2. APSAUGINĖS SIGNALIZACIJOS PROJEKTINIAI SPRENDINIAI

2.1. Bendrieji reikalavimai

Sistema projektuojama patalpų perimetro bei patalpų apsaugai. Numatomas pavojaus signalo perdavimas į vieną ar kelis mieste veikiančius saugos tarnybų pultus. Signalas į saugos tarnybos pultą perduodamas radijo bangomis.

2.2. Sistemos aprašymas

1.5 patalpoje projektuojama apsauginės signalizacijos centralė su užraktu ir įžeminimo jungtimi. Apsauginės signalizacijos tinklas apjungia išplėtimo modulius, daviklius ir signalizacijos įrenginius.

Apsauginės signalizacijos pultas bei jo išplėtimo moduliai jungiami prie kintamos 50Hz ~230V ± 10% įtampos tinklo ir 12 V įtampos rezervinio maitinimo. Dingus pagrindiniam maitinimui, sistema automatiškai persijungia į rezervinio maitinimo būseną, bei informacija apie dingusį pagrindinį maitinimą automatiškai siunčiama saugos tarnybai. Rezervinio maitinimo būsenoje sistema turi turėti galimybę dirbti ne mažiau 24 val. Galimą ilgesnį sistemos rezervinį maitinimą derinti darbų eigoje, jei bus toks poreikis.

Pavojaus atveju numatytas signalo perdavimas į apsaugos tarnybos pultą. Numatomas dubliuotas signalo perdavimo metodas: telefonine linija bei radiobangiu siųstuvu.

Numatytas gaisro signalizacijos pavojaus signalo priėmimą ir perdavimą į saugos tarnybos pultą.

Aliarmo signalo pranešimui numatoma lauko sirena montuojama ant išorinės pastato sienos ne žemiau kaip 2,75 m aukštyje, gerai matomoje vietoje nuo privažiavimo pusės. Sirenos valdymo kabelis atvedamas per kiaurymę tiesiai iš vidinės pastato pusės į montavimo vietą. Kiaurymė užtaisoma nuo drėgmės patekimo į pastato vidų gipsu, silikonu ar kitomis statybinėmis medžiagomis. Lauko sirena turi turėti vidinį maitinimo šaltinį – bateriją, kad pažeidus valdymo ir maitinimo kabelį, sirena galėtų skelbti autonominį aliarmo signalą. Sirena turi būti aprūpinta antisabotažiniais kontaktais nuo atidarymo, ar nudaužimo.

3. VAIZDO STEBĖJIMO SISTEMA

Asmens duomenų tvarkymo veiksmai bus vykdomi laikantis reikalavimų - “Lietuvos Respublikos asmens duomenų teisinės apsaugos įstatymo Nr. I-1374 nauja redakcija”

3.1. Vaizdo stebėjimo sistemos projektiniai sprendiniai

Stebėjimo sistemą sudaro IP technologija veikiančios vaizdo kameros, signalų komutatoriai, vaizdo įrašymo įrenginys.

Vaizdo signalas turi būti įrašomas į aukštos kokybės vaizdo įrašymo įrenginį – specializuotą vaizdo serverį. Vaizdų stebėjimui budėjimo poste turi būti sumontuotas kompiuteris su vaizdo stebėjimo ir apdorojimo programine įranga.

3.2. Kabeliai

Kabeliai iš kamerų iki šakotuvo jungiami FTP 6e, visi lizdai ir kištukai RJ45, tinkami 6e kompiuteriniam tinklui. Maksimalus ilgis 100m.

Vaizdo srautai iš kamerų, per iš šakotuvų sudarytą LAN tinklą ateina į įrašymo įrenginį ir jame įrašomi.

4. BENDRIEJI REIKALAVIMAI MONTAVIMO DARBAMS

4.1. Jutiklių montavimas

Judesio detektoriai montuojami projekte numatytose patalpose. Montavimo metu tikslinama projektinė vieta, atsižvelgiant į baldų, užuolaidų, dekoratyvinių elementų išdėstymą. Detektorius turi būti montuojamas tokioje vietoje, kad per langus nepapultų tiesioginiai saulės spinduliai, detektorių kontroliuojamos zonos neužstotų užuolaidos, baldai, stiklinės pertvaros, atsidarančios durų plokštumos bei kiti dekoratyviniai patalpos elementai.

Magnetiniai kontaktai montuojami paslėptu būdu. Paslėptai montuojami įleidžiami magnetiniai kontaktai į atsidarančias duris. Viena kontakto dalis įleidžiama į atsidarančią dalį, o kita į rėmą taip, kad uždarytoje būsenoje herkoninės dalies kontaktai būtų uždari.

Spindulių kabelių gyslų skaičius (4 arba 6 gyslos) turi būti parenkamas atsižvelgiant į jutiklio tipą. Kabeliai klojami virš pakabinamų lubų metalinėse kopėtėlėse kartu su kitais silpnų srovių sistemų kabeliais, kabeliniuose kanaluose, ir ten, kur tai būtina kabelių apsaugai – įtraukus į 16 mm PVC vamzdį. Kabeliai tarp aukštų klojami stovais kartu su gaisrinės signalizacijos, pritvirtinant prie metalinių kopėtėlių. Visos kabelių pravedimo angos sienose ir perdengimuose turi būti užsandarintos pagal priešgaisrinės saugos reikalavimus. Numatytas rezervinis sistemos maitinimas nuo akumuliatorių.

Įrangos, kabelinių kanalų įžeminimo montavimą atlikti vadovaujantis EĮĮBT taisyklėmis ir įrangos gamintojų reikalavimais.

Saugomose patalpose tinklas turi būti atliktas paslėptu būdu, variniais laidais-kabeliais.

Visi naudojami prietaisai yra apsaugomi antisabotažinėmis grandinėmis.

4.2. Kabeliai

Detektorių jungimui numatytas 6x0,22 ar 4x0,22 apsaugos sistemoms skirtas kabelis. Sistemos centralės, išplėtimo modulių, valdymo klaviatūrų jungimui naudojamas F/UTP 4x2x0,5 kabelis.

Apsaugos signalizacijos centralės maitinimui skirtas 3x1,5 kabelis. Maitinimas jungiamas nuo atskiro elektros sistemos vienpolio išjungėjo. Apsaugos signalizacijos elektros maitinimas, atitinkama įranga ir reikalingi elektros maitinimo kabeliai įvertinti elektrotechninėje (E) projekto dalyje.

Tarpus tarp kabelių ir vamzdžių perėjose per sienas ir perdangas reikia per visą konstrukcijos storį užsandarinti nedegia ir lengvai pašalinama medžiaga. Atsparumas ugniai užsandarintose vietose turi būti ne mažesnis nei sienos ar perdangos.

Visi montažo darbai atliekami pagal veikiančius montažo ir saugumo technikos reikalavimus. Visi sistemos kabeliai ir įranga turi būti markiruojami.

Montavimo metu būtina numatyti priemones kabelių aptarnavimui esančių aukščiau nei 5 m aukštyje.

Visi darbai, kurie gali būti pagrįstai laikomi būtinais tinkamam sistemų eksploatavimui turi būti privalomai atlikti nepriklausomai nuo to, ar jie yra parodyti brėžiniuose arba apibūdinti projekto dokumentuose ar ne.

Montavimo, paleidimo derinimo organizacija turi būti susipažinusi su šių sistemų darbams keliamais reikalavimais ir pilnai atsako už atliktų darbų kokybišką išpildymą.

Montavimo darbai atliekami tik pagal darbo projektą, kuris turi atitikti techninio projekto sprendiniams ir turi būti suderintas su techninio projekto rengėju. Eksploatavimo instrukcijos turi būti toko lygio, kad eksploatuojanti organizacija galėtų tinkamai eksploatuoti ir aptarnauti sistemą.

Reikalavimai sistemos elementų montavimo darbams, remiantis privalomaisiais dokumentais, nurodomi projekto techninių specifikacijų dalyje.

5. APLINKOS APSAUGA

Diegiant ryšių tinklus technologinio proceso nelydi jokios atliekos, triukšmas, oro ar grunto tarša bei kiti veiksniai, kenksmingi žmonėms ir aplinkai.

6. DARBO IR PRIEŠGAISRINĖ SAUGA

Objekto statybos metu laikytis darbo ir priešgaisrinę apsaugą reglamentuojančių taisyklių:

- Darbuotojų saugos ir sveikatos reikalavimai statybvietėje.
- Saugos eksploatuojant elektros įrenginius taisyklės.
- Bendrosios gaisrinės saugos taisyklės.
- kiti galiojantys direktyviniai nurodymai ir normos.

1. TECHNINĖS SPECIFIKACIJOS

1.1. Bendrieji reikalavimai

Techninėse specifikacijose nustatomi techniniai ir kokybės reikalavimai bei nurodymai.

Šiame ir kituose susijusiuose projekto dokumentuose, tiekimo, instaliavimo bei kitų darbų paskirtis - pagaminti, išbandyti, pristatyti į vietą, sumontuoti, pademonstruoti, perduoti ir išlaikyti nurodytas sistemas užbaigtoje ir visiškai eksploatuojamoje būklėje.

Prieš pradedant darbus rangovas privalo patikslinti sprendinius bei jų kiekius.

Techninės specifikacijos nepakeičia normatyvinių dokumentų, standartų, taikomų įrengimų gamybai, tiekimui, montavimui, o tik juos papildo. Jei įrengimų gamybai ir montavimui yra patvirtinti standartai ar kiti normatyvai, būtina vadovautis tais dokumentais.

Visi projekte numatyti prietaisai, įrengimai, aparatūra, skydai, kabeliai, montažinės medžiagos ir gaminiai turi būti montuojami, išbandomi ir suderinami pagal jų gamintojų standartus arba technines sąlygas nepažeidžiant Lietuvoje galiojančių normatyvinių dokumentų reikalavimų.

Rangovo dokumentacijoje turi būti visi brėžiniai reikalingi įrenginių montažui ir eksploatacijai, t.y.: įrenginių išdėstymo ir kabelinių linijų planai, įrenginių sujungimų principinės schemos, įrenginių vidinių sujungimų principinės schemos ir t.t..

Negalima montuoti deformuotų ar kitaip pažeistų įrangos detalių, laidų, kabelių, kol defektai nebus pašalinti nustatyta tvarka.

Visi įrenginiai turi būti patiekiami su pilna dokumentacija, t.y.: kokybės atitikties sertifikatai, garantijos, įrenginių techniniai aprašymai, montavimo ir eksploatacijos instrukcijos, principinės ir prijungimo schemos.

Gaunami įrenginiai privalo būti patikrinti juos apžiūrint ir nustatant: komplektaciją, markiravimą, atitikimą specifikacijoms ir techninėms sąlygoms, įrenginio stovį (ar nėra pažeidimų transportuojant). Pakrovimo, iškrovimo, transportavimo ir montavimo metu negalima mechaniškai pažeisti įrangos prietaisų.

Prieš pradedant tiekimo bei montavimo darbus, Rangovas turi gauti Užsakovo ir Inžinieriaus sutikimą dėl neatitikimų ir nukrypimų nuo projekto brėžinių ir specifikacijų.

Baigusi darbus, instaliuojanti firma užprogramuoja sistemą, pateikia vartotojo instrukcijas, įrangos aprašymus, apmoko Užsakovo paskirtus asmenis naudotis sistema.

Įrenginiai ir medžiagos privalo būti saugomi pagal reikalavimus, nustatytus valstybiniuose standartuose ir techninėse sąlygose.

Visa naudojama įranga ir medžiagos turi turėti Lietuvoje galiojančius gaminio atitikties sertifikatus.

2. Reikalavimai statybos produktams. Apsauginė signalizacija

2.1. Apsauginės signalizacijos centralė

- ✓ Pliečiama iki 192 zonų
- ✓ Integruojama su praėjimo kontrole
- ✓ Palaiko GSM modulį PCS100 IP modulį IP100, balso modulį VDMP3
- ✓ Programinės įrangos atnaujinimo galimybė iš kompiuterio per 307USB jungtį arba naudojant WinLoad programinę įrangą
- ✓ 5 PGM, plečiama iki 250, PGM1 gali būti naudojamas kaip įėjimas dvilaidžiams priešgaisriniams jutikliams
- ✓ Keturių laidų duomenų perdavimo jungtis

- ✓ 8 sričių su ATZ – 16 zonų

2.2. 8 zonų išplėtimo modulis

- ✓ Zonų skaičius – 8
- ✓ Maitinimas 12V 28mA DC
- ✓ Darbinė temperatūra -20°C iki +50°C
- ✓ Z1 zona gali būti naudojama kaip sabotažo jutiklis

2.3. Apsauginės signalizacijos valdymo pultelis

- ✓ 32 simbolių mėlynas ekranas, su keičiamais užrašais;
- ✓ Gali būti priskirtas vienai ar kelioms sritims;
- ✓ Pilna 8 sričių statuso ir 192 zonų indikacija;
- ✓ 7 komandiniai mygtukai;
- ✓ 1 adresinė zona;
- ✓ 1 programuojamas išėjimas;
- ✓ Reguliuojamas apšvietimas, kontrastas;

2.4. Judesio jutiklis

- ✓ Judesio detekcijos laukas 12 x 12m ir 110°;
- ✓ Montavimo aukštis 2,1 - 2,7m.;
- ✓ Keturių elementų sensorius;
- ✓ Mikroprocesorinis signalo filtravimas ir analizavimas;
- ✓ Sabotažo jungiklis;
- ✓ Maitinimas 11-16V DC 15mA;
- ✓ Naudojimo temperatūra -20°C iki +50°C;

2.5. Magnetinis kontaktas

- ✓ Korpuso tipas: PVC.
- ✓ Montavimo tipas: įleidžiamas arba paviršinis (priklausomai nuo durų konstrukcijos).
- ✓ Suveikimo atstumas: ≥ 5cm.

2.6. Vidinė sirena

- ✓ Veikimo įtampa 12V
- ✓ Garsumas ne mažiau 103 dB (1 m atstumu)
- ✓ Būtinas sabotažo kontaktas
- ✓ Apsaugos klasė IP21

2.7. Lauko sirena

- ✓ Veikimo įtampa 12V
- ✓ garsumas ne mažiau 120 dB (1 m atstumu)
- ✓ su blykste;
- ✓ būtinas sabotažo kontaktas
- ✓ apsaugos klasė IP65

2.8. Maitinimo šaltinis 2,5A

- ✓ Adresinis impulsinis maitinimo šaltinis
- ✓ Elekroninė grandinės apsauga;
- ✓ Akumuliatoriaus krovimas nuo 300mA iki 1200mA;
- ✓ Įvykių stebėjimas (AC, maitinimo išėjimas, akumuliatoriaus būklė);

- ✓ Įėjimas sabotažo jutikliui;
- ✓ Suderinamas su EVO192,
- ✓ Atitinka EN50131;
- ✓ Naudojimo temperatūra nuo -20°C iki +50°C;
- ✓ Matmenys: 5,6 x 14 x 2,5 cm.

2.9. Akumuliatorius

- ✓ Tai įrenginys, skirtas užtikrinti nepertraukiamą signalizacijos sistemos darbą dingus 230V įtampai 24 val.budėjimo rėžime ir ne mažiau 3 val. - aliarmo rėžime.
- ✓ Akumuliatorius automatiškai yra pakraunamas iš ASC arba zonų išplėtimo modulio maitinimo bloko pakrovėjo.
- ✓ Techniniai duomenys:
- ✓ išėjimo įtampa – 12V;
- ✓ elektrinis talpumas ne mažiau kaip 7Ah.

2.10. Korpusas su spynele

- ✓ Korpusas apsauginių modulių ir centralių montavimui, rakinamas, su tamperio kontaktu.
- ✓ Komplekte yra 40 VA transformatorius.

2.11. G16 GSM / GPRS modulis, 1IN, 2 OUT

- ✓ Pranešimus gali perduoti iškart net į 2 saugos tarnybų pultus ir į Protegus debesiją vienu metu.
- ✓ Pranešimai perduodami per GPRS, SMS ir/arba trumpuoju GSM skambučiu.
- ✓ Ryšio su kiekvienu pranešimų imtuvu kontrolė. Ryšiui su bet kuriuo imtuvu nutrūkus, pranešimai automatiškai bus perduoti į to imtuvo atsarginį imtuvą.
- ✓ Pranešimai perduodami į saugos tarnybos pultą ir Protegus debesiją Contact ID kodais, o SMS žinutėmis – į mobiliuosius telefonus;
- ✓ Gali ne tik priimti suderinamų signalizavimo sistemų pranešimus, bet ir perduoti sergėjimo įjungimo/išjungimo komandas. Taigi, ne tik bet kada ir būdamas bet kur žinosite, kokiu režimu saugomos Jūsų patalpos, bet ir nuotoliniu būdu įjungsite sistemą, kad patalpas sergėtų pageidaujamu režimu.
- ✓ Du nuotoliniu būdu valdomi OUT išėjimai. Galimybė nuotoliniu būdu paleisti veikti arba sustabdyti kelias kitas elektronines sistemas.
- ✓ Iki 1 km ilgio laidinė magistralė, skirta prijungti plėtiklius ir pridėti papildomus NC/NO tipo įėjimus, nuotoliniu būdu arba pagal nustatytą logiką valdomus išėjimus ir net gauti temperatūros reikšmes. Galimybė stebėti ir valdyti kitas net ir labai nutolusias elektronines sistemas.
- ✓ Nuotolinis ir per USB veikimo konfigūravimas ir valdymas programa TrikdisConfig. Jokių USB tvarkyklių!
- ✓ Greitai: RS485 magistralės laidinis ir belaidis plėtikliai G16-o funkcionalumui padidinti.
- ✓ Naudojant W17 modulį, komunikatorių galima jungti prie WiFi. Šiuo atveju SIM bus naudojama, kai nutrūks WiFi ryšys arba kai reiks išsiųsti SMS žinutes;

3. Video sistema

3.1. video kamera

- ✓ 4MP (MegaPixel) IP dome kamera
- ✓ PoE
- ✓ AcuSense: klaidingų suveikimų filtras ir greita tikslinė paieška
- ✓ Powered by Darkfighter technologija
- ✓ 2.8mm objektyvas
- ✓ Klaidingų suveikimų filtras
- ✓ H.265/H.264/MJPEG
- ✓ Iki 50m IR (Powered by Darkfighter)
- ✓ Vieta SD kortelei (iki 128GB)

- ✓ IP67

3.2. Vaizdo įrašymo įrenginys

- ✓ 16 kanalų NVR
- ✓ 168 x PoE
- ✓ 1 SATA sąsaja (iki 6TB kiekvienam HDD)
- ✓ Įeinantis srautas iki 80Mbps
- ✓ Iki 8 Mpx rašymo rezoliucija
- ✓ Palaiko H.265/H.265+/H.264/H.264+/MPEG4 vaizdo formatus
- ✓ HDMI/VGA išėjimai

3.3. Kietasis diskas 4TB

- ✓ Kietasis diskas 4TB skirtas DVR/NVR vaizdo įrašymo įrenginiams

4. Kabeliai

Kabelis gali būti tiesiamas paslėptai po tinku arba atvirai, virš pakabinamų lubų, patikimai ir be kabančių dalių tvirtinant prie sienos ar perdangos. Atvirose erdvėse kabelį būtina tiesti d20 plastikiniame vamzdyje. Iki konkretaus daviklio ar sisteminio elemento, kabeliai gali būti tiesiami paslėptai sienoje ir neįvelkant jų į vamzdžius.

4.1. Kabelis 6x0,5; 4x0,5

Paskirtis:	Lankstūs instaliaciniai laidai su polivinilo izoliacija.
Laidininkas:	Daugiavielė varinė gysla
Izoliacija:	Polivinilchlorido plastikas; skirtingų spalvų
Išorinis apvalkalas:	Polivinilchlorido plastikas; baltos spalvos
Darbo temperatūra:	Nuo -20°C iki +55°C

4.2. Behalogeniniai, gofruoti, vidaus instaliacijos vamzdžiai pagaminti iš PP (polipropilenas)

Vidaus tinkluose turi būti naudojami gofruoti, behalogeniniai iš pirminio polipropileno (PP) pagaminti vamzdžiai skirti montuoti gipso-kartono sienose, pertvarose, pakabinamose lubose, taip pat po tinku, virš tinko ir į betoną. Naudojami kabelių ir laidų paklojimui ir apsaugai. Vamzdžiai sertifikuoti pagal LST EN 61386-22.
Vamzdžio fizinės ir mechaninės savybės:

Esminės charakteristikos	Eksploatacinės savybės						Darnioji techninė specifikacija
Medžiaga	PP (polipropilenas)						
Diametras: Išorinis (mm)	Ø16	Ø20	Ø25	Ø32	Ø40	Ø50	
Vidinis (mm)	Ø11,4	Ø14,2	Ø18,4	Ø23,9	Ø30,7	Ø39,4	
Atsparumas gniuždymui (5%, 200mm / 15mm/min)	≥ 750 N						EN 61386-22
Atsparumas smūgiams (-5°C, 2h / 5kg)	N (normal)						EN 61386-22
Eksploatavimo temperatūra	- 25 °C + 105 °C						EN 61386-1 (punktas 6.2)
Garantinis laikas	5 metai						LT pagal teisės aktus
Tarnavimo laikas	min 50 metų						EN 61386-1

4.3. Įvairios metalo konstrukcijos

- ✓ kabelių tvirtinimui ir paklojimui, daviklių tvirtinimui.

4.4. Skylių užsandarinimo medžiaga

- ✓ Nedegi medžiaga, skirta kabelių ir kitų sistemos elementų pravedimo angų užtaisymui sienose ir perdengimuose. Tarpus tarp kabelių ir vamzdžių perėjose per sienas ir perdangas reikia per visą konstrukcijos storį užsandarinti nedegia ir lengvai pašalinama medžiaga. Atsparumas ugniai užsandarintose vietose turi būti ne mažesnis nei sienos ar perdangos.

5. REIKALAVIMAI MONTAVIMO DARBAMS

5.1. Signaliniai kabeliai

Signaliniai kabeliai montuojami paslėptu arba atviruoju būdu montuojant kanaluose. Priklausomai nuo objekto apdailos, kabelinis tinklas klojamas po tinku, po sauso gipso plokštėmis, virš pakabinamų lubų, metaliniuose ar plastikiniuose laidų kanaluose.

Signalinio spindulio kabeliai klojami horizontaliai sienose 10 -15 cm atstumu nuo lubų arba nuo grindų lygio ir vertikaliai iki jutiklių montavimo vietos taip, kad nebūtų pavojaus pažeisti kabelius vykdant apdailos darbus ar tvirtinant apšvietimo bei dizaino elementus. Šis atstumas gali būti keičiamas, atsižvelgiant į elektros maitinimo laidų sumontavimą. Pagrindinis reikalavimas - signaliniai kabeliai negali būti klojami lygiagrečiai elektros maitinimo kabeliams arčiau kaip 50 cm. Jeigu yra neišvengiamas lygiagretus paklojimas mažesniu atstumu (iki 15 cm), tai lygiagrečiai einantis signalinio kabelio ilgis neturi viršyti 1,5 m. Šis atstumas gali būti didesnis (iki 3 m), bet tada signaliniai kabeliai turi būti ekranuoti. Leidžiama su signaliniais kabeliais praeiti pro elektros tinklo ir apšvietimo laidus 90 laipsnių kampu. Jeigu yra pakabinamos lubos, rekomenduojama signalinius kabelius kloti virš pakabinamų lubų.

Naujose statybose, klojant po tinku, kabelio perėjimo vietose nuo vienos plokštumos į kitą plokštumą turi būti padaroma "kilpa" apie 10 cm ilgio, fiksuojant kabelį laidų laikikliais kilpos pradžioje abiejose plokštumose.

Signalinius kabelius naujose statybose rekomenduotina kloti laidų kanaluose grindyse arba sienose, išvedant kanalų galus į kabelines dėžes arba spintas, reikalingas laidų pratraukimui arba montavimui atlikti.

Objektuose, kuriuose yra ryšių kanalai, galima kloti signalinius kabelius šiais kanalais kartu su silpnų srovių kabeliais, tokiais kaip telefonų bei kompiuterių tinklai.

Draudžiama naujose statybose signalinį kabelį tvirtinti plyšyje tarp nešančiosios sienos ir perdengimo plokštės.

Atviruoju būdu signaliniai kabeliai gali būti klojami patalpose, kur nėra reikalavimo dizaino požiūriu, tvirtinant kabelius prie sienos ir lubų laidų laikikliais kas 0,5 metro, arba kabelius paslepiant į plastikinius TMK tipo laidų kanalus.

Visi signaliniai kabeliai atvedami nuo valdymo pultelių, jutiklių arba jų grupių į centralės arba koncentratorių montavimo vietą, pagal projektuotojo nurodytą principinę jungimo schemą.

5.2. Maitinimo kabeliai

Maitinimo kabeliai tiesiami pagal bendrus reikalavimus, išdėstytus „Elektros įrenginių įrengimo bendrosiose taisyklėse“ ir „Elektros linijų ir instaliacijos įrengimo taisyklėse“.
Rekomenduojama maitinimo kabelius centralei ir maitinimo šaltiniams jungti nuo įvadinės objekto elektros tinklo paskirstymo spintos, panaudojant atskirą įjungimo-išjungimo automatą.

Kontrolinių įrenginių ir montavimo komutacinių dėžių korpuso įžeminimas turi būti atliekamas vadovaujantis galiojančiomis „Elektros įrenginių įrengimo bendrosiomis taisyklėmis“ (patvirtinta LR energetikos ministro 2012 m. vasario mėn. 3d. įsakymu Nr. 1-22) ir „Elektros linijų ir instaliacijos įrengimo taisyklėmis“ (patvirtinta LR energetikos ministro 2011 m. gruodžio mėn. 20d. įsakymu Nr. 1-309).

5.3. Judesio detektorių montavimas

Judesio jutikliai montuojami pagal projektą numatytose patalpose.

Montavimo metu patikslinama projektinė vieta, atsižvelgiant į baldų, užuolaidų, dekoratyvinių elementų išdėstymą. Detektorius turi būti montuojamas tokioje vietoje, kad per langus nepapultų tiesioginiai saulės spinduliai, detektoriaus kontroliuojamos zonos neužstotų užuolaidos, baldai bei kiti dekoratyviniai patalpos elementai.

Detektorius montuojamas prie sienų arba lubų, atsižvelgiant į konkretaus, projektinėje dokumentacijoje numatyto, detektoriaus gamintojo techniniame pase nurodytus reikalavimus.

Signalinio kabelio gyslos paskirstomos ir montuojamos detektoriaus korpuso viduje arba jungiamojoje dėžutėje.

Pagal patalpų dydį sureguliuojamas detektoriaus jautrumas, atsižvelgiant į gamintojo techninėje dokumentacijoje nurodytas rekomendacijas.

5.4. Magnetinių kontaktinių detektorių montavimas

Magnetinių kontaktiniai jutikliai montuojami paslėptu arba atviruoju būdu.

Paslėptai montuojami įleidžiami magnetiniai kontaktiniai detektoriai į atsidarančius langus, duris. Viena kontakto dalis įleidžiama į atsidarančią dalį, o kita į rėmą taip, kad uždarytoje būsenoje herkoninės dalies kontaktai elektriškai būtų uždari. Herkoninės dalies laidai išvedami į prie rėmo tvirtinamą jungiamąją dėžutę, į kurią atvestas signalinis kabelis. Šioje dėžutėje atliekama signalinių laidų jungimas.

Jungiamoji dėžutė turi turėti kontaktus nuo atidarymo.

Atviru būdu montuojant naudojami išviršiniai kontaktai, kurie tvirtinami prie atsidarančios dalies ir rėmo taip, kad herkoniniai kontaktai "atsidarytų" atidarius langą ar duris bet kuria leistina kryptimi.

Ant metalinių durų tvirtinami specialūs magnetiniai kontaktiniai jutikliai skirti dirbti feroelektrinėje aplinkoje.

Ypatingo saugumo patalpose (6 objektų apsaugos grupė) rekomenduojama naudoti magnetinius kontaktinius detektorius, kuriuose panaudota poliarizuoto magneto elementų technologija.

Visais atvejais magnetiniai kontaktiniai jutikliai tvirtinami taip, kad korpusas nekliūtų ir netrukdytų atsidarančių dalių natūraliam naudojimui ir maksimaliai būtų apsaugoti nuo neatsargaus mechaninio pažeidimo.

5.5. Kontrolinių priėmimo prietaisų – Centralių, išplėtimo modulių montavimas.

Kontroliniai prietaisai montuojami patalpose ir vietose, kurias parenka projektuotojas. Tai patalpos, kurios yra nutolę nuo įėjimo-išėjimo zonos, apsaugotos judesio jutikliais. Kontrolinių įrenginių dėžė montuojama nekrintančioje į akis patalpos vietoje ne žemiau kaip 0,8 m ir ne aukščiau kaip 1,8 m aukštyje nuo grindų lygio, o taip pat ne arčiau kaip 20 cm nuo lubų lygio. Kontrolinio įrenginio dėžės padėtis turi būti parenkama taip, kad galima būtų nekliudomai ir patogiai atidaryti dureles, vykdant aptarnavimo darbus.

Centralės dėžė turi būti aprūpinta antisabotažiniais kontaktais nuo atidarymo ar nuėmimo.

Visi signaliniai kabeliai įvedami į kontrolinių įrenginių dėžę per dėžėje numatytas technologines ertmes, o kabelių gyslų paskirstymas atliekamas vidinėje centralės dėžės dalyje.

5.6. Valdymo pultelių (klaviatūrų) montavimas

Valdymo pulteliai montuojami projektuotojo nurodytose patalpose, kuo arčiau įėjimo zonos, patikslinant vietą pagal konkrečios patalpos išplanavimą, baldų ir dekoratyvinių elementų išdėstymą.

Pultelio aukštis nuo grindų lygio parenkamas nuo 1,20 metro iki 1,50 metro aukštyje nuo grindų lygio taip, kad būtų patogus naudotis ir nesunkiai būtų matomi pultelio ekrano parodymai. Valdymo pultelis (klaviatūra) patalpose, kuriose galimas mechaninis pažeidimas ar reikalaujama papildoma apsauga, montuojama apsauginėse rakinamose metalinėse dėžutėse. Signalinių kabelių gyslų paskirstymas atliekamas pultelio korpuso viduje.

5.7. Jungiamųjų elementų montavimas

Signaliniai laidai jungiami į centralės(ių) jungiamuosius gnybtus, jungiamųjų paskirstymo dėžučių gnybtus.

Prieš jungiant nuo gyslos nuvalomas izoliacijos sluoksnis tiek , kiek reikia laido įvedimui į gnybto vidų. Išorėje neizoliuotos dalies ilgis turi būti ne didesnis už 2-3 mm, kad nebūtų trumpinimo pavojaus su kitomis signalinėmis gyslomis. Signalinės gyslos tarpusavyje sujungiamos jungiamuosiuose gnybtuose arba sulituojant ir izoliuojant sulitavimo vietą. Jungiamosios dėžutės magnetiniams kontaktiniams jutikliams montuojamos ant langų/durų rėmų arba nišose šalia jų. Signalinių kabelių gyslos paskirstomos dėžutės viduje. Dėžutės turi turėti kontaktų grupę skirtą sabotažiniam spinduliui nuo atidarymo pajungimui.

Kontaktų jungiamosios dėžutės montuojamos taip, kad patogu butų prieiti prie kontaktų aptarnavimo darbų metu. Signalinių spindulių jungtys ir kontaktinės grupės turi būti uždaroje dėžėje - krosavimo/jungiamojoje dėžėje.

Krosavimo/jungiamosios dėžės ir spintos montuojamos atsižvelgiant į dizaino elementus objekte ir interjerą. Visi signaliniai kabeliai suvedami per dėžėje numatytas technologines skyles. Signalinių kabelių gyslos paskirstomos dėžės viduje ir sumontuojamos prie reikalingų kontaktinių gnybtų. Dėžės turi būti aprūpintos signaliniais elementais, skirtais antisabotažinio signalinio spindulio įjungimui nuo atidarymo ar nuėmimo. Krosavimo/jungiamasias dėžes rekomenduotina montuoti mažai į akis krintančiose vietose.

5.8. Pavojaus skelbimo prietaisų montavimas

Pavojaus skelbimo prietaisai yra rankiniai stacionarūs ir nešiojami pavojaus mygtukai bei kojiniai pavojaus pedalai, skirti inicijuoti signalizacijos suveikimą ir pavojaus signalo perdavimą į CSP , atsiradus pavojingoms aplinkybėms ar kitokio pobūdžio grėsmėms. Mygtukai ir pedalai turi būti užsifiksuojantys po paspaudimo ir išliekantys suveikimo būsenoje iki "atrakinimo" tam skirtu raktu.

Pavojaus rankiniai mygtukai ir kojiniai pedalai montuojami patalpose, nurodytose projektinėje dokumentacijoje. Vieta tikslinama montavimo darbų metu ir parenkama atsižvelgiant į baldų ir interjero elementus.

Tvirtinama tokiose vietose, kad būtų nepastebima pašaliniams asmenims ir, esant reikalui, būtų patogūs panaudoti. Montavimo vieta kiekvienu konkrečiu atveju derinama su vartotoju.

5.9. Bendri reikalavimai montuojamiems prietaisams ir detalėms

Signalizacinių sistemų detalės tvirtinamos gerai prieinamose vietose taip, kad galima būtų patogiai atlikti patikrinimo ir išbandymo darbus, o taip pat netrukdytų normaliam žmonių judėjimui patalpose.

Detalės ir prietaisai turi būti patikimai pritvirtinti parenkant tvirtinimo elementus pagal detalės ar prietaiso svorį, gabaritus, sienos ar kitos tvirtinimo vietos tipą ir medžiagą.

Visos montuojamos signalizacijos sistemų detalės ir prietaisai turi būti geros kokybės, nepažeistu korpusu, turi atitikti tiekimo metu galiojančias priimtas sertifikavimo ar atestavimo normas.

Tvirtinimo detalės ir montavimas turi būti atlikti taip, kad aplinkos sąlygų pasikeitimas, veikiantis detales, nepadarytų įtakos jų normaliam darbui.

Visos tvirtinimo detalių metalinės konstrukcijos turi būti padengtos nuo korozijos.

5.10. Informaciniai kabeliai.

Informaciniai kabeliai išvedžiojami paslėptu arba atviruoju būdu.

Priklausomai nuo objekto apdailos, kabelinis tinklas klojamas po tinku, po sauso gipso plokštėmis, virš pakabinamų lubų, plastikiniuose laidų kanaluose.

Informaciniai kabeliai klojami horizontaliai sienose 10-15 cm atstumu nuo lubų arba nuo grindų lygio ir vertikaliai iki kameros montavimo vietos taip, kad nebūtų pavojaus pažeisti kabelius vykdant apdailos darbus ar tvirtinant apšvietimo bei dizaino elementus. Šis atstumas gali būti keičiamas, atsižvelgiant į elektros maitinimo laidų sumontavimą. Leidžiama su informaciniais kabeliais praeiti pro elektros tinklo ir apšvietimo laidus 90 laipsnių kampu. Jeigu yra pakabinamos lubos, rekomenduojama informacinius kabelius kloti virš pakabinamų lubų.

Naujose statybose, kabelius klojant po tinku, praėjimo vietose nuo vienos plokštumos į kitą plokštumą turi būti padaroma “kilpa” apie 10 cm ilgio, fiksuojant kabelį laidų laikikliais kilpos pradžioje abiejose plokštumose.

Informacinius kabelius naujose statybose rekomenduotina kloti laidų kanaluose grindyse arba sienose, išvedant kanalų galus į kabelines dėžes arba spintas, reikalingas laidų pratraukimui arba montavimui atlikti.

Objektuose, kuriuose yra ryšių kanalai, galima kloti Informacinius kabelius šiais kanalais kartu su silpnų srovių kabeliais, tokiais kaip telefonų bei kompiuterių tinklai.

Draudžiama naujose statybose informacinį kabelį tvirtinti plyšyje tarp nešančiosios sienos ir perdengimo plokštės.

Atviruoju būdu informaciniai kabeliai gali būti klojami patalpose, kur nėra reikalavimo dizaino požiūriu, tvirtinant kabelius prie sienos ir lubų laidų laikikliais kas 0,4 metro arba kabelius paslepiant į plastikinius TMK tipo laidų kanalus.

Visi informaciniai kabeliai atvedami nuo vaizdo kamerų montavimo vietos iki vaizdo informacijos priėmimo vietos.

6. Darbų priešgaisrinė sauga

Apsauginės signalizacijos tinklų ir aparatūros montavimo darbus turi vykdyti tik elektrotechninį išsilavinimą turintis personalas (nustatyta tvarka atestuotas ir turintis dokumentus, kuriais suteiktos atitinkamos elektrotechninio personalo teisės). Darbus gali vykdyti neelektrotechninis personalas tik prižiūrimas elektrotechninio personalo asmens(ų). Prižiūrinčiojo nurodymai dirbantiems yra privalomi.

Elektrotechninio personalo darbuotojai yra atsakingi už saugos darbe taisyklių laikymąsi ir pažeidimus pagal jam suteiktą kvalifikaciją, kompetenciją ir teises, kurios yra apibrėžtos darbo sutartimi arba kita forma.

Montuojami įrenginiai ir tinklai neturi kelti pavojaus statybvietėje dirbančiam personalui ir galintiems į ją patekti kitiems asmenims. Kasant duobes ir tranšėjas, aplink darbo vietą, turi būti padarytas aptvaras su įspėjamaisiais ženklais. Šie ženklai turi būti lengvai pastebimi ir įskaitomi.

Prieš darbų pradžią ryšių kanalizacijos šuliniuose, darbuotojai privalo išklausyti instruktažą apie darbų saugą vykdantiems kabelių montavimo darbus. Darbai turi būti vykdomi tik tam reikalui skirtais įrankiais ir prietaisais. Prieš traukiant kabelius į vamzdžius, šuliniai turi būti gerai išvėdinti.

Vykdant statybos-montavimo darbus turi būti laikomasi darbo ir priešgaisrinę saugą reglamentuojančių dokumentų reikalavimų.

7. Išbandymas ir priėmimas eksploatacijai

Užbaigtą AS išbando ir priima UŽSAKOVAS. Turi būti pateikta bandymo ataskaita.

Priėmimo metu tikrinama:

- ✓ Ar darbai atlikti pagal projektą.
- ✓ Ar apsaugos signalizacija veikia tinkamai sistemą.
- ✓ Ar gaunamas gaisro signalas iš gaisrinės centralės.
- ✓ Ar centralė sumontuota pagal gamintojo reikalavimus, pajungta prie 230V įtampos per atskirą automatą, įžeminta, ar visi tikrinimo mygtukai ir lemputės veikia.

RANGOVAS turi instruktuoti UŽSAKOVO personalą.

RANGOVAS atlieka instaliavimo darbus laikydamasis patvirtinto projekto.

Po instaliavimo darbų užbaigimo atliekami visų sujungimų techninių parametrų matavimai. Rezultatai įrašomi į matavimo protokolus.

Tinklo atidavimo eksploatacijai akto pasirašymo data laikoma garantinio aptarnavimo laikotarpio pradžia. Garantinio laikotarpio metu instaliuotojas turi užtikrinti reagavimą į iškvietimus per ne ilgesnį kaip 24val. laikotarpį.

Kompanija, atliekanti instaliavimo darbus, turi pateikti garantinio aptarnavimo dokumentą. Dokumente turi būti nurodyti garantinio aptarnavimo terminai ir rekvizitai, reikalingi garantinio aptarnavimo užsakymui (atsakingas asmuo, telefono numeris, el. pašto adresas).

EIL ĖS NR.	PAVADINIMAS IR TECHNINĖS CHARAKTERISTIKOS	ŽYMUO	MATO VNT.	KIEKIS VNT.	Pap. duomenys
	Apsauginė signalizacija				
	Medžiagos				
1.	8 spindulių centralė, su ATZ – 16, plečiama iki 64 spindulių (komplekte su maitinimo šaltiniu ir akumuliatoriais)	2.1, 2.9 2.10, 2.11	Kompl.	1	
2.	8 zonų išplėtimo modulis (komplekte su maitinimo šaltiniu ir akumuliatoriais)	2.2	Kompl.	1	
3.	GSM komunikatorius	2.12	Vnt.	1	
4.	Valdymo pultelis	2.3	Vnt.	1	
5.	Judesio jutiklis	2.5	Vnt.	12	
6.	Magnetinis kontaktas	2.6	Vnt.	5	
7.	Lauko sirena su blykste	2.8	Vnt.	1	
8.	Vidinė sirena	2.7	Vnt.	1	
9.	Kabelis 4x0,22	5.1	m	140	
10.	Kabelis 6x0,22	5.1	m	300	
11.	FTP kabelis 4x2x0,5	5.1	m	30	
12.	Behalogeniniai vamzdžiai	5.2	m	120	
13.	Papildomos instaliacinės medžiagos	5.3	Kompl.	1	
14.	Technologinių ertmių sienose ir lubose užtaisymo mišinys gaisro sklidimo ribojimui		Kompl.	1	
	Apsauginės signalizacijos montavimo darbai				
15.	Centralės montavimas (komplekte su maitinimo šaltiniu ir akumuliatoriais)		Kompl.	1	
16.	8 zonų išplėtimo modulio montavimas		Kompl.	1	
17.	GSM komunikatoriaus įrengimas		Vnt.	1	
18.	Valdymo pultelio montavimas		Vnt.	1	
19.	Judesio jutiklio montavimas		Vnt.	12	

0	2021 06	Statybos leidimui, konkursui, statybai.	
Laida	Išleidimo data	Laidos statusas. Keitimo priežastis.	
Kval. Patv. Dok. Nr.	MB „BALTAS VARNAS“ +370 615 95990, violeta@whitecrow.lt	Statinio projekto pavadinimas: Plikių bendruomenės namai. Klaipėdos r. sav., Plikiai, Klaipėdos g. 12, kapitalinio remonto ir tvarkybos darbų (restauravimo, remonto) projektas	
A1458	PV: V. Grinčelaitis		
Kval. Patv. Dok. Nr.		Dokumento pavadinimas: SĄNAUDŲ ŽINIARAŠTIS	Laida: 0
31642	PDV: A. Mauruča		
LT	Statytojas (Užsakovas): „Plikių kaimo bendruomenė“	Dokumento žymuo: P31-191128-TP-AS.SŽ	Lapas: 1 / Lapų: 3

EILĖS NR.	PAVADINIMAS IR TECHNINĖS CHARAKTERISTIKOS	ŽYMUO	MATO VNT.	KIEKIS VNT.	Pap. duomenys
20.	Magnetinio kontakto montavimas		Vnt.	5	
21.	Lauko sirenos su blykste montavimas		Vnt.	1	
22.	Vidinės sirenos montavimas		Vnt.	1	
23.	Kabelių montavimas		m	470	
24.	Behalogeninių vamzdžių tvirtinimas		m	120	
25.	Papildomų instaliacinių medžiagų tvirtinimas		Kompl.	1	
26.	Technologinių ertmių sienose ir lubose užtaisymo mišinys gaisro sklidimo ribojimui		Kompl.	1	
27.	Sistemos derinimo darbai		Kompl.	1	
28.	Skylių gręžimas ir užtaisymas		Vnt.	11	
29.	Dokumentacija (programų aprašymas, vartotojo instrukcijos, išpildomoji dokumentacija). Personalo apmokymas.		Kompl.	1	
	Video sistema				
	Medžiagos				
30.	Video kamera su kronšteinais ir visais tvirtinimo elementais lauko išpildymo	3.2	Kompl.	8	
31.	Video kamera su kronšteinais ir visais tvirtinimo elementais vidaus išpildymo	3.2	Kompl.	3	
32.	Vaizdo įrašymo įrenginys	3.4	Kompl.	1	
33.	Kietasis diskas 4TB	3.5	Kompl.	1	
34.	UPS		Kompl.	1	
35.	FTP kabelis 4x2x0,5	5.1	m	200	
36.	Behalogeniniai vamzdžiai	5.2	m	40	
37.	Metalinis kanalas	5.2	m	60	
38.	Papildomos instaliacinės medžiagos		Kompl.	1	
39.	Technologinių ertmių sienose ir lubose užtaisymo mišinys gaisro sklidimo ribojimui		Kompl.	1	
	Video sistemos montavimo darbai				
40.	Video kamero su kronšteinais ir visais tvirtinimo elementais montavimas		Kompl.	11	
41.	Vaizdo įrašymo įrenginio montavimas		Kompl.	1	
42.	Kieto disko montavimas		Kompl.	1	
43.	UPS-o montavimas		Kompl.	1	
44.	Kabelio montavimas		m	200	
45.	Behalogeninių vamzdžių montavimas		m	40	
46.	Metalinio kanalo montavimas		m	60	
47.	Papildomų instaliacinių medžiagų montavimas		Kompl.	1	

EILĖS NR.	PAVADINIMAS IR TECHNINĖS CHARAKTERISTIKOS	ŽYMUO	MATO VNT.	KIEKIS VNT.	Pap. duomenys
48.	Sistemos derinimo darbai		Kompl.	1	
49.	Skylių gręžimas ir užtaisymas		Vnt.	8	
50.	Dokumentacija (programų aprašymas, vartotojo instrukcijos, išpildomoji dokumentacija). Personalo apmokymas.		Kompl.	1	

Pastabos:

1. Į konkretaus gaminio, įrengimo, aparatūros sudėtį yra įskaičiuoti visi tvirtinimo, montažiniai elementai, sistemos jungimo dalys bei struktūriniai kabeliai. Konkretaus gaminio ar sistemos visi papildomi struktūriniai elementai turėtų būti įvartinti atskirai, išlaikant sistemos vientisumą ir funkcionalumą.

2. Visi darbai, kurie gali būti pagrįstai laikomi būtinais instaliavimo darbų užbaigimui ir tinkamam sistemų eksploatavimui, turi būti privalomi atlikti, nepriklausomai nuo to, ar jie yra parodyti brėžiniuose arba apibūdinti šiame dokumente ar ne.

3. Galimi konkurso dalyviai turi įsivertinti įvairias pagalbines instaliacines medžiagas ir priedus taip pat ir darbus, susijusius su įrangos instaliacija.

Sutartiniai žymėjimai	
	Apsauginė signalizacija, išplėtimo modulis
	Magnetinis kontaktas ant durų
	PIR jutiklis
	Valdymo pultelis
	Lauko sirena su blykste
	Vidinė sirena
	Kupolinė vaizdo stebėjimo kamera

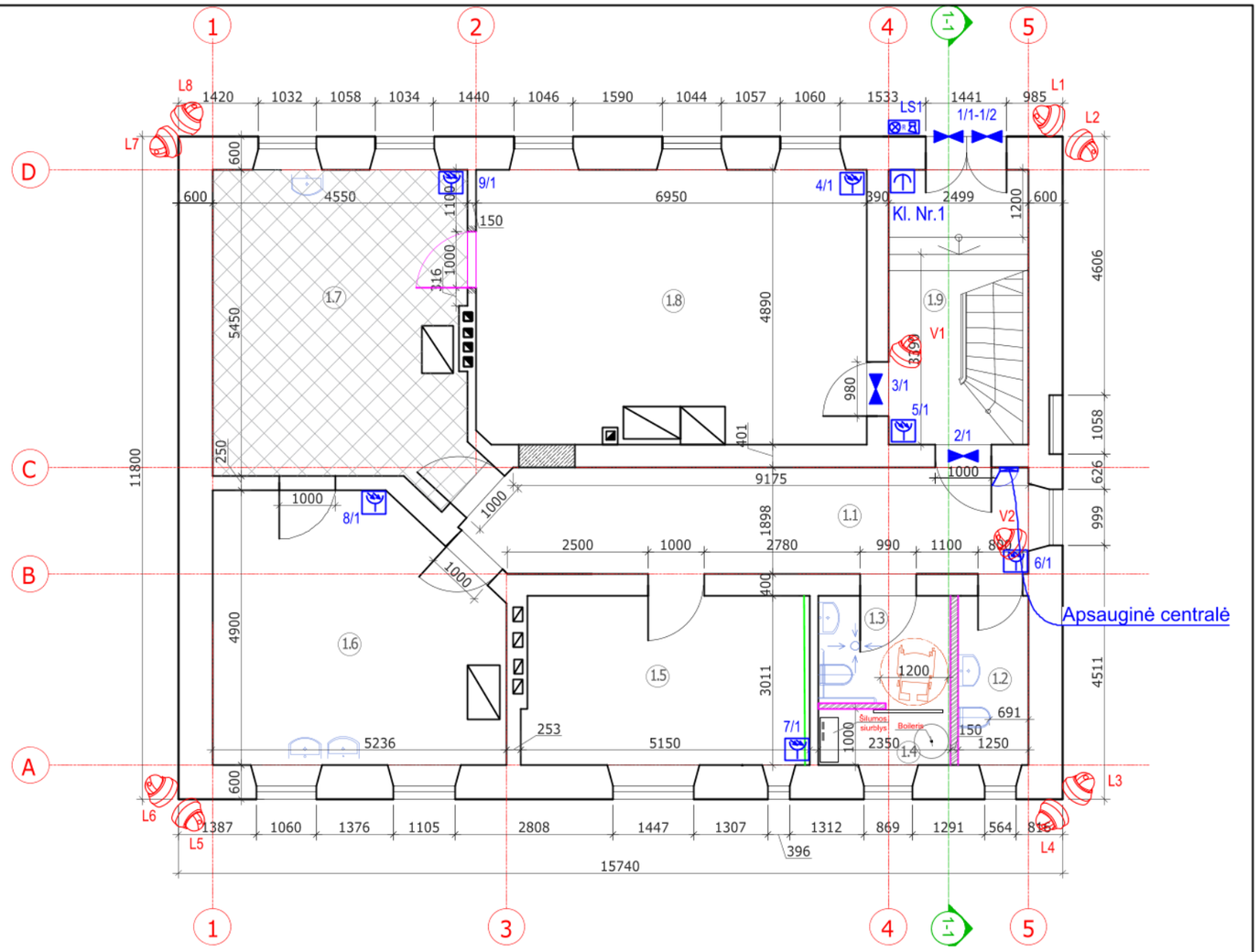

EKSPLIKACIJA:

1.1 Koridorius	18.31 m²
1.2 Vyrų sanmazgas	3.70 m²
1.3 Moterų ir ŽN sanmazgas	4.50 m²
1.4 Boilerinė	2.35 m²
1.5 Pagalbinė patalpa (sandėlis)	15.27 m²
1.6 Virtuvė	24.58 m²
1.7 Kepyklėlė	23.97 m²
1.8 Salė	31.75 m²
Bendras 1a. plotas:	124.43 m²
1.9 Laiptinė	

Pastabos:

1. Judesio detektoriai montuojami brėžinyje nurodytuose vietose 2,7 m aukštyje nuo grindų. Montuojant atsižvelgti į gamintojo reikalavimus ir rekomendacijas.
2. Magnetiniai kontaktai montuojami paslėptu būdu. Viena kontakto dalis įleidžiama į atsidarančią dalį, o kita į rėmą taip, kad uždarytoje būsenoje herkoninės dalies kontaktai būtų uždari.
3. Judesio jutiklis montuojamas aukščiausiame patalpos taške prie sienos, šalia lubų, atsižvelgiant į konkretaus jutiklio techniniame pase nurodytus reikalavimus. Pagal patalpų dydį sureguliuojamas jutiklio jautrumas, atsižvelgiant į gamintojo techninėje dokumentacijoje nurodytas rekomendacijas.
4. Centralės dėžė montuojama nekritančioje į akis patalpose vietoje, virš pakabinamų lubų, ne aukščiau 2 m aukštyje nuo grindų lygio. Centralės dėžės padėtis turi būti parenkama taip, kad būtų galima nekliudomai ir patogiai atidaryti dureles, vykdant aptarnavimo darbus.
5. Kabelių tiesimas:

Priklausomai nuo objekto apdailos, kabelinis tinklas klojamas po tinku, po sauso gipso plokštėmis, virš pakabinamų lubų, plastikiniuose kanaluose. Signaliniai kabeliai klojami horizontaliai sienose 10-15 cm atstumu nuo lubų arba nuo grindų lygio ir vertikaliai iki jutiklių montavimo vietos taip, kad nebūtų pavojaus pažeisti kabelius, vykdant apdailos darbus, ar tvirtinant apšvietimo bei dizaino elementus.

6. Pakilimai tarp aukštų parodyti ER pr. dalyje.
7. Video kamerų vietos turi būti tikslinamos DP stadijoje ir montavimo metu. Video kameros turi būti orentuojamos taip, kad kad matymo laukas būtų kuo platesnis.

0	2021 06	STATYBOS LEIDIMUI, KONKURSUI, STATYBAI	
LAIDA	IŠLEIDIMO DATA	LAIDOS STATUSAS. KEITIMO PRIEŽASTIS (JEI TAIKOMA)	
KVAL. PATV. DOK. NR.	MB "Baltas Varnas" +37061595990, violeta@whitecrow.lt	STATINIO PROJEKTO PAVADINIMAS: Plikių bendruomenės namai. Klaipėdos r. sav., Plikiai, Klaipėdos g. 12, kapitalinio remonto ir tvarkybos darbų (restauravimo, remonto) projektas	
A1458 NKPA0188	PV V.GRINČELAITIS		
KVAL. PATV. DOK. NR.	MB Elgrid Įm. k. 303042484 Tel. +370 657 69923 E. p. info@elgrid.lt	DOKUMENTO PAVADINIMAS: 'RMO AUKŠTO PLANAS. M1:100 'SAUGINĖS SIGNALIZACIJOS SISTEMA	LAIDA: 0
31642	PDV A.MAURUČA		
LT	STATYTOJAS IR (ARBA) UŽSAKOVAS: Plikių kaimo bendruomenė	DOKUMENTO ŽYMUO: P31-191128-TP-AS.B-01	LAPAS: 1 / LAPŲ: 1

Sutartiniai žymėjimai	
	Apsauginė signalizacija, išplėtimo modulis
	Magnetinis kontaktas ant durų
	PIR jutiklis
	Valdymo pultelis
	Lauko sirena su blykste
	Vidinė sirena
	Kupolinė vaizdo stebėjimo kamera

EKSPLIKACIJA:

2.1 Koridorius	18.50 m²
2.2 Valytojos patalpa	3.30 m²
2.3 Sanmazgas	2.25 m²
2.4 Darbuotojų persirengimo patalpa	3.20 m²
2.5 Sanmazgas	2.25 m²
2.6 Psichologo kabinetas	15.35 m²
2.7 Užimtumo patalpa	25.29 m²
2.8 Užimtumo patalpa	24.98 m²
2.9 Užimtumo patalpa	32.60 m²
Bendras 2a. plotas:	127.72 m²
2.10 Laiptinė	

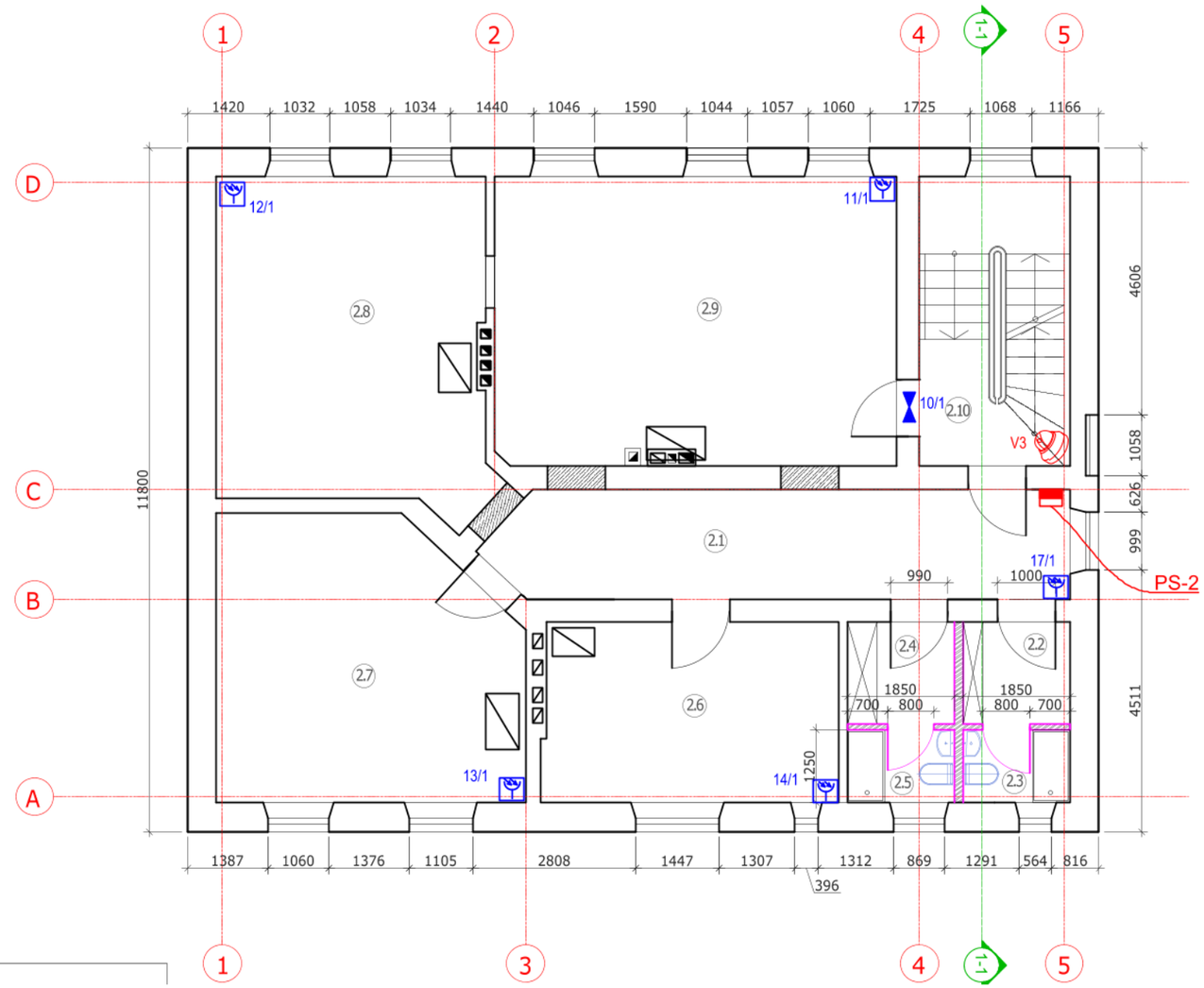

SUTARTINIAI ŽYMĖJIMAI:

Pastabos:

1. Judesio detektoriai montuojami brėžinyje nurodytuose vietose 2,7 m aukštyje nuo grindų. Montuojant atsižvelgti į gamintojo reikalavimus ir rekomendacijas.
2. Magnetiniai kontaktai montuojami paslėptu būdu. Viena kontakto dalis įleidžiama į atsidarančią dalį, o kita į rėmą taip, kad uždarytoje būsenoje herkoninės dalies kontaktai būtų uždari.
3. Judesio jutiklis montuojamas aukščiausiame patalpos taške prie sienos, šalia lubų, atsižvelgiant į konkretaus jutiklio techniniame pase nurodytus reikalavimus. Pagal patalpų dydį sureguliuojamas jutiklio jautrumas, atsižvelgiant į gamintojo techninėje dokumentacijoje nurodytas rekomendacijas.
4. Centralės dėžė montuojama nekrintančioje į akis patalpose vietoje, virš pakabinamų lubų, ne aukščiau 2 m aukštyje nuo grindų lygio. Centralės dėžės padėtis turi būti parenkama taip, kad būtų galima nekliudomai ir patogiai atidaryti dureles, vykdant aptarnavimo darbus.
5. Kabelių tiesimas:

Priklausomai nuo objekto apdailos, kabelinis tinklas klojamas po tinku, po sauso gipso plokštėmis, virš pakabinamų lubų, plastikiniuose kanaluose. Signaliniai kabeliai klojami horizontaliai sienose 10-15 cm atstumu nuo lubų arba nuo grindų lygio ir vertikaliai iki jutiklių montavimo vietos taip, kad nebūtų pavojaus pažeisti kabelius, vykdant apdailos darbus, ar tvirtinant apšvietimo bei dizaino elementus.

6. Pakilimai tarp aukštų parodyti ER pr. dalyje.
7. Video kamerų vietos turi būti tikslinamos DP stadijoje ir montavimo metu. Video kameros turi būti orentuojamos taip, kad kad matymo laukas būtų kuo platesnis.

0	2021 06	STATYBOS LEIDIMUI, KONKURSUI, STATYBAI	
LAIDA	IŠLEIDIMO DATA	LAIDOS STATUSAS. KEITIMO PRIEŽASTIS (JEI TAIKOMA)	
KVAL. PATV. DOK. NR.	MB "Baltas Varnas" +37061595990, violeta@whitecrow.lt	STATINIO PROJEKTO PAVADINIMAS: Plikių bendruomenės namai. Klaipėdos r. sav., Plikiai, Klaipėdos g. 12, kapitalinio remonto ir tvarkybos darbų (restauravimo, remonto) projektas	
A1458 NKPA0188	PV V.GRINČELAITIS		
KVAL. PATV. DOK. NR.	MB Elgrid Įm. k. 303042484 Tel. +370 657 69923 E. p. info@elgrid.lt	DOKUMENTO PAVADINIMAS: ITRO AUKŠTO PLANAS. M1:100 SAUGINĖS SIGNALIZACIJOS SISTEMA	LAIDA: 0
31642	PDV A.MAURUČA		
LT	STATYTOJAS IR (ARBA) UŽSAKOVAS: Plikių kaimo bendruomenė	DOKUMENTO ŽYMUO: P31-191128-TP-AS.B-02	LAPAS: 1 / LAPŲ: 1

Sutartiniai žymėjimai	
	Apsauginė signalizacija, išplėtimo modulis
	Magnetinis kontaktas ant durų
	PIR jutiklis
	Valdymo pultelis
	Lauko sirena su blykste
	Vidinė sirena
	Kupolinė vaizdo stebėjimo kamera

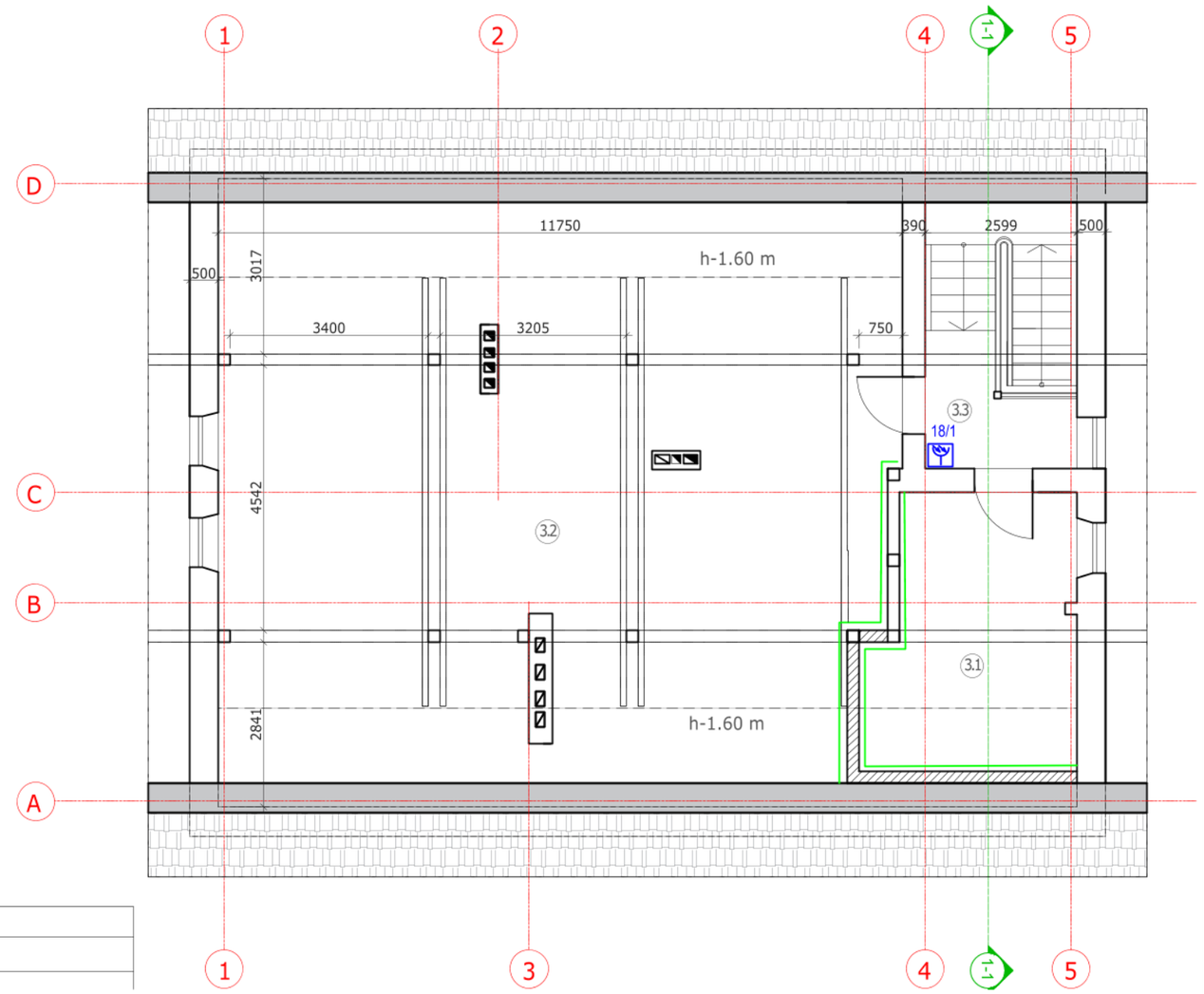

EKSPLIKACIJA:

3.1 Vedinimo įrangos patalpa	10.47 m²
Bendras pastogės plotas:	10.47 m²
Bendras pastato plotas:	262.62 m²
3.2 Pastogė (nenaudojama)	
3.3 Laiptinė	

SUTARTINIAI ŽYMĖJIMAI:	
	Esamos sienos, pertvaros (mūras)
	Esamos pertvaros (g/k)

Pastabos:

1. Judesio detektoriai montuojami brėžinyje nurodytuose vietose 2,7 m aukštyje nuo grindų. Montuojant atsižvelgti į gamintojo reikalavimus ir rekomendacijas.
2. Magnetiniai kontaktai montuojami paslėptu būdu. Viena kontakto dalis įleidžiama į atsidarančią dalį, o kita į rėmą taip, kad uždarytoje būsenoje herkoninės dalies kontaktai būtų uždari.
3. Judesio jutiklis montuojamas aukščiausiame patalpos taške prie sienos, šalia lubų, atsižvelgiant į konkretaus jutiklio techniniame pase nurodytus reikalavimus. Pagal patalpų dydį sureguliuojamas jutiklio jautrumas, atsižvelgiant į gamintojo techninėje dokumentacijoje nurodytas rekomendacijas.
4. Centralės dėžė montuojama nekrintančioje į akis patalpose vietoje, virš pakabinamų lubų, ne aukščiau 2 m aukštyje nuo grindų lygio. Centralės dėžės padėtis turi būti parenkama taip, kad būtų galima nekliudomai ir patogiai atidaryti dureles, vykdant aptarnavimo darbus.
5. Kabelių tiesimas:

Priklausomai nuo objekto apdailos, kabelinis tinklas klojamas po tinku, po sauso gipso plokštėmis, virš pakabinamų lubų, plastikiniuose kanaluose. Signaliniai kabeliai klojami horizontaliai sienose 10-15 cm atstumu nuo lubų arba nuo grindų lygio ir vertikaliai iki jutiklių montavimo vietos taip, kad nebūtų pavojaus pažeisti kabelius, vykdant apdailos darbus, ar tvirtinant apšvietimo bei dizaino elementus.

6. Pakilimai tarp aukštų parodyti ER pr. dalyje.
7. Video kamerų vietos turi būti tikslinamos DP stadijoje ir montavimo metu. Video kameros turi būti orentuojamos taip, kad kad matymo laukas būtų kuo platesnis.

0	2021 06	STATYBOS LEIDIMUI, KONKURSUI, STATYBAI	
LAIDA	IŠLEIDIMO DATA	LAIDOS STATUSAS. KEITIMO PRIEŽASTIS (JEI TAIKOMA)	
KVAL. PATV. DOK. NR.	MB "Baltas Varnas" +37061595990, violeta@whitecrow.lt	STATINIO PROJEKTO PAVADINIMAS: Plikių bendruomenės namai. Klaipėdos r. sav., Plikiai, Klaipėdos g. 12, kapitalinio remonto ir tvarkybos darbų (restauravimo, remonto) projektas	
A1458 NKPA0188	PV V.GRINČELAITIS		
KVAL. PATV. DOK. NR.	MB Elgrid Įm. k. 303042484 Tel. +370 657 69923 E. p. info@elgrid.lt	DOKUMENTO PAVADINIMAS: PASTOGĖS PLANAS. M1:100 APSAUGINĖS SIGNALIZACIJOS SISTEMA	LAIDA: 0
31642	PDV A.MAURUČA		
LT	STATYTOJAS IR (ARBA) UŽSAKOVAS: Plikių kaimo bendruomenė	DOKUMENTO ŽYMUO: P31-191128-TP-AS.B-03	LAPAS: 1 / LAPŲ: 1

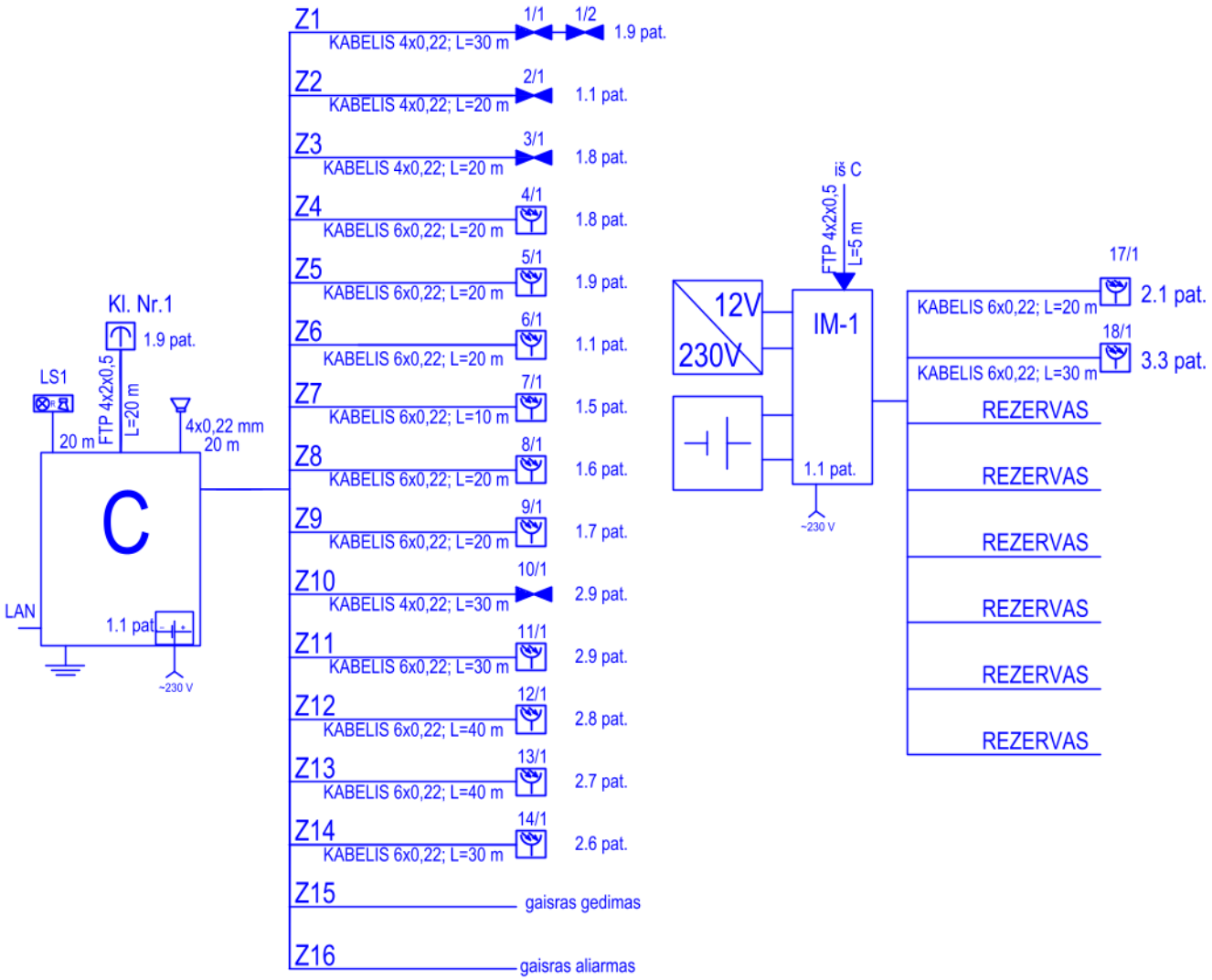

0	2021 06	STATYBOS LEIDIMUI, KONKURSUI, STATYBAI	
LAIDA	IŠLEIDIMO DATA	LAIDOS STATUSAS. KEITIMO PRIEŽASTIS (JEI TAIKOMA)	
KVAL. PATV. DOK. NR.	MB "Baltas Varnas" +37061595990, violeta@whitecrow.lt	STATINIO PROJEKTO PAVADINIMAS: Plikių bendruomenės namai. Klaipėdos r. sav., Plikiai, Klaipėdos g. 12, kapitalinio remonto ir tvarkybos darbų (restauravimo, remonto) projektas	
A1458 NKPA0188	PV V.GRINČELAITIS		
KVAL. PATV. DOK. NR.	MB Elgrid Įm. k. 303042484 Tel. +370 657 69923 E. p. info@elgrid.lt	DOKUMENTO PAVADINIMAS: SAUGINĖ SIGNALIZACIJA. PRINCIPINĖ SCHEMA	LAIDA: 0
31642	PDV A.MAURUČA		
LT	STATYTOJAS IR (ARBA) UŽSAKOVAS: Plikių kaimo bendruomenė	DOKUMENTO ŽYMUO: P31-191128-TP-AS.B-04	LAPAS: 1 / LAPŲ: 1